FIBRO

Sistema de Suministrar-Recibir
Accesorios

2018.00.60.

Juego de montaje del detector de proximidad para carro para troqueles compacto 2018.11.

Descripción:

El juego de sujeción del sensor con detector de proximidad inductivo (pedir por separado) sirve para el control de posiciones finales de carrera del carro para troqueles compacto. Se puede controlar tanto la carrera «adelante» como de «retorno».

La precisión de regulación es de ± 1 mm

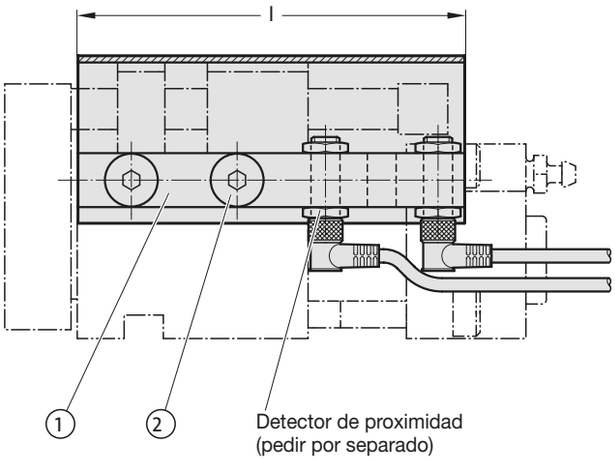

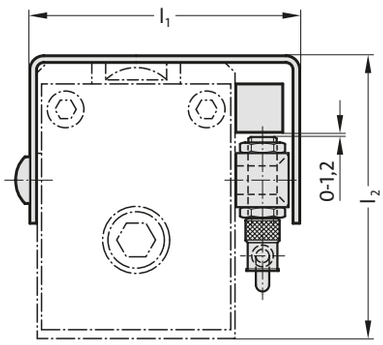

Lado de montaje a elegir derecho o izquierdo

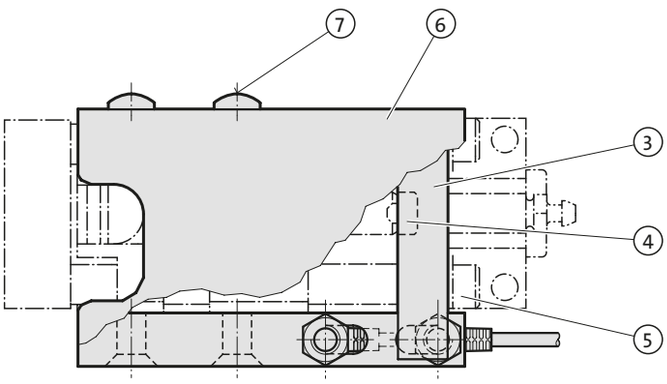

Repère	Dénomination	Número
1	Barrette de fixation	1
2	Vis	2
3	Queue de commutation	1
4	Disque de centrage*	1 or 2
5	Vis	2
6	Plaque de recouvrement	1
7	Vis	2

* pas sur 2018.11.09000.

N° de commande	l	l_1	l_2	Pour coulisseau porte-outil compact
2018.00.60.01500.024	115	81	84	2018.11.01500.024
2018.00.60.01500.049	165	81	84	2018.11.01500.049
2018.00.60.04000.024	168	117	107	2018.11.04000.024
2018.00.60.04000.049	193	117	107	2018.11.04000.049
2018.00.60.04000.099	271	117	107	2018.11.04000.099
2018.00.60.06000.024	171	142	135	2018.11.06000.024
2018.00.60.06000.049	196	142	135	2018.11.06000.049
2018.00.60.06000.099	271	142	135	2018.11.06000.099
2018.00.60.09000.024	216	170	172	2018.11.09000.024
2018.00.60.09000.049	241	170	172	2018.11.09000.049
2018.00.60.09000.099	316	170	172	2018.11.09000.099
2018.00.60.15000.024	216	182	207	2018.11.15000.024
2018.00.60.15000.049	241	182	207	2018.11.15000.049
2018.00.60.15000.099	316	182	207	2018.11.15000.099

nos reservamos el derecho de hacer modificaciones

FIBRO

Sistema de Suministrar-Recibir
Accesorios

2018.00.60.08.045

Detector de proximidad inductivo

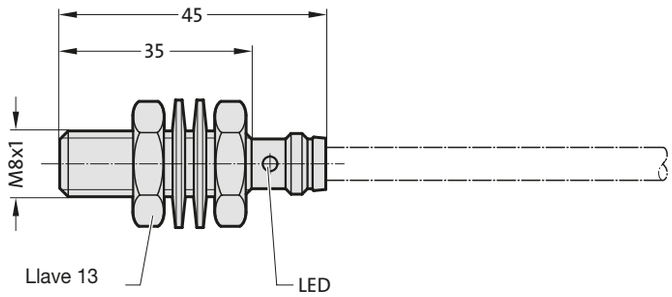

Datos técnicos:

Dénomination	
Voltaje U_e	24 V DC
Voltaje U_S	10-30 V DC
Corriente en reposo I_o amportiguada / sin amortiguar	≤9 mA
Precisión de repetibilidad R	≤5%
Temperatura ambiente T_a	–25 a +70°C
Frecuencia de conexion f	1500 Hz
Protección según IEC 529	IP 68
Material de la caja	Acero inoxidable
Conexión	Enchufe
Homologación	UL

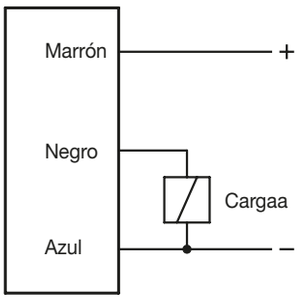

2018.00.60.23.01.5

Cable de conexión - recto
Tipo de cable: 3 conductores M8, resistente a aceite

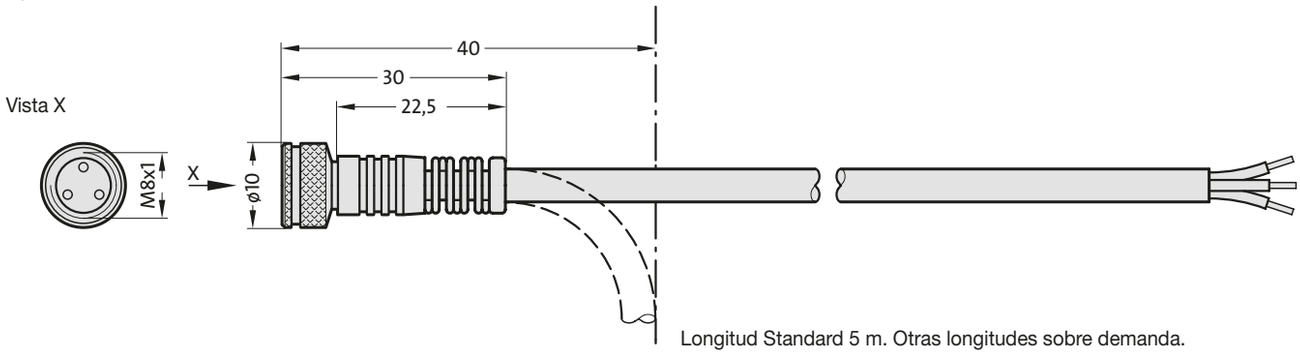

Longitud Standard 5 m. Otras longitudes sobre demanda.

2018.00.60.23.02.5

Cable de conexión - a 90°
Tipo de cable: 3 conductores M8, resistente a aceite

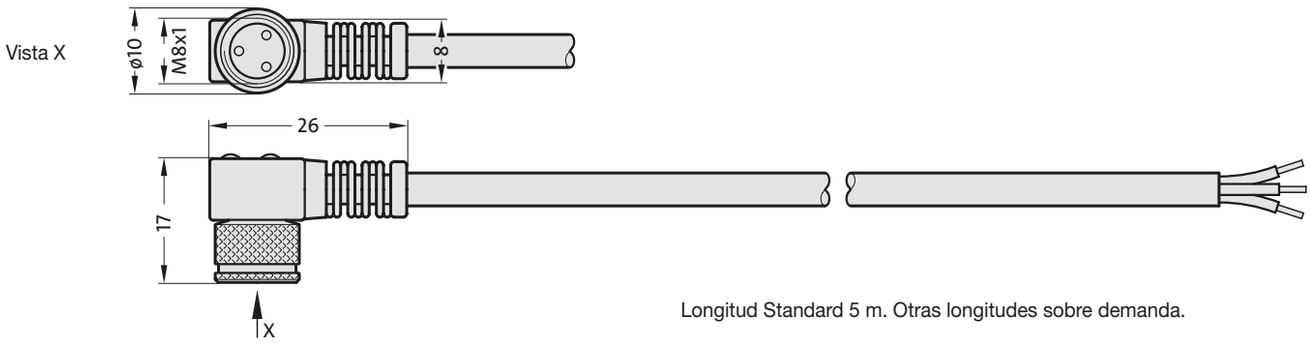

Longitud Standard 5 m. Otras longitudes sobre demanda.

Polígono Industrial O Rebullón s/n. 36416 - Mos - España - rodavigo@rodavigo.com

FIBRO

Sistema de Suministrar-Recibir
Accesorios

2018.12.01.04000.049 Juego de piezas para la sujeción de la corredera de plegar

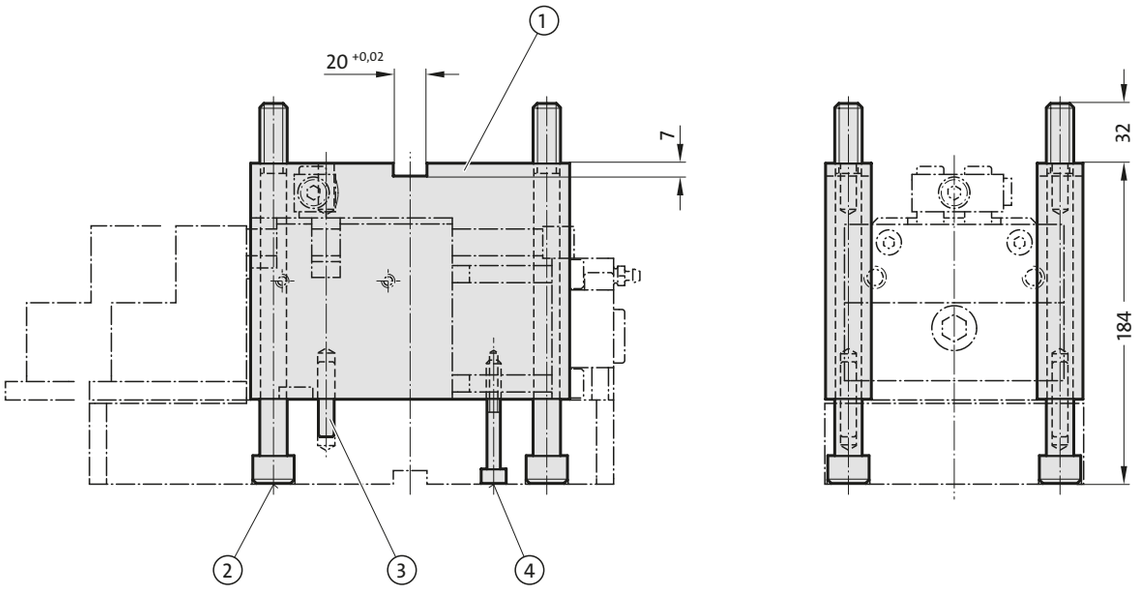

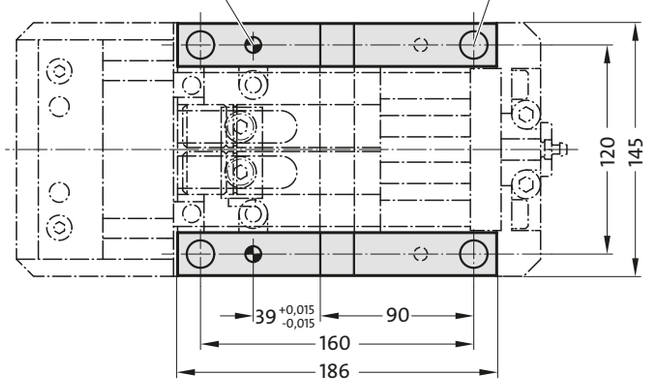

Posición	Denominación	Cantidad
1	Regleta distanciadora	2
2	Tornillo M16x200	4
3	Pasador cilíndrico Ø10x40	2
4	Tornillo M8x60	2

Ejemplo de montaje para corredera de plegar

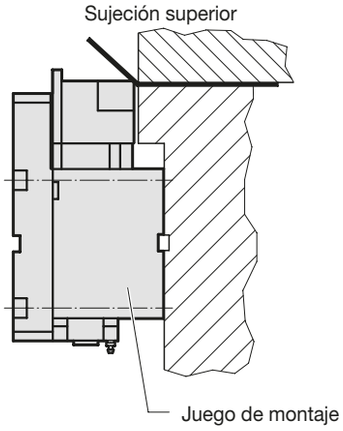

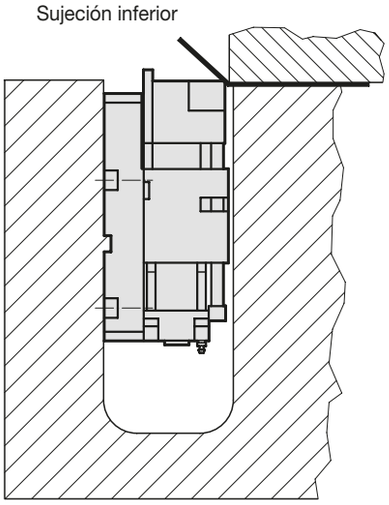

nos reservamos el derecho de hacer modificaciones

CNOMO E05.03.135.N

Sistema de Suministrar-Recibir Accesorios

2018.27.01. Bloque de seguridad

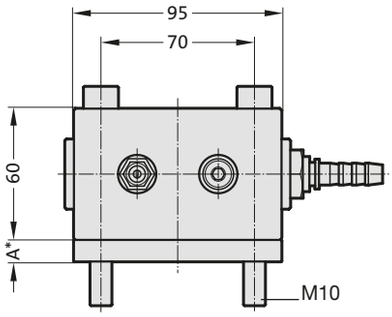

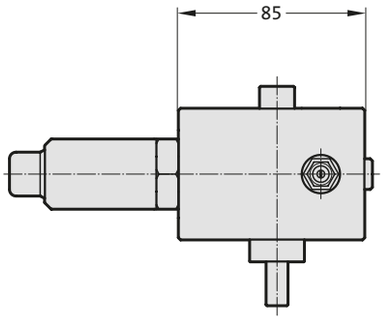

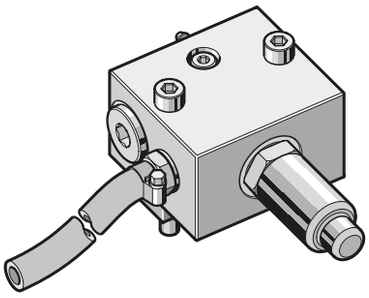

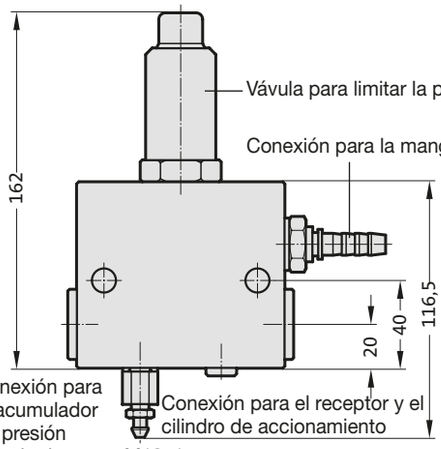

El bloque de seguridad 2018.27.01. sirve para quitar la presión del aceite por la válvula de salida, en caso de un problema con el suministrador.

Al sobrepasarse el valor de límite ajustado, se acciona además una válvula de límite de presión que reduce la presión.

N° de pedido	Para tamaño de suministrador 2018.25	A*	Medida nominal de manguera recomendada
2018.27.01.01500	01500.	10	DN 12
2018.27.01.04000	04000.	22,5	DN 20
2018.27.01.06000	06000.	32,5	DN 25
2018.27.01.09000	09000.	40	DN 25
2018.27.01.15000	15000.	70	DN 32

*Medida de distancia a la hora de montar el acumulador de presión

Ejemplo de aplicación del bloque de seguridad

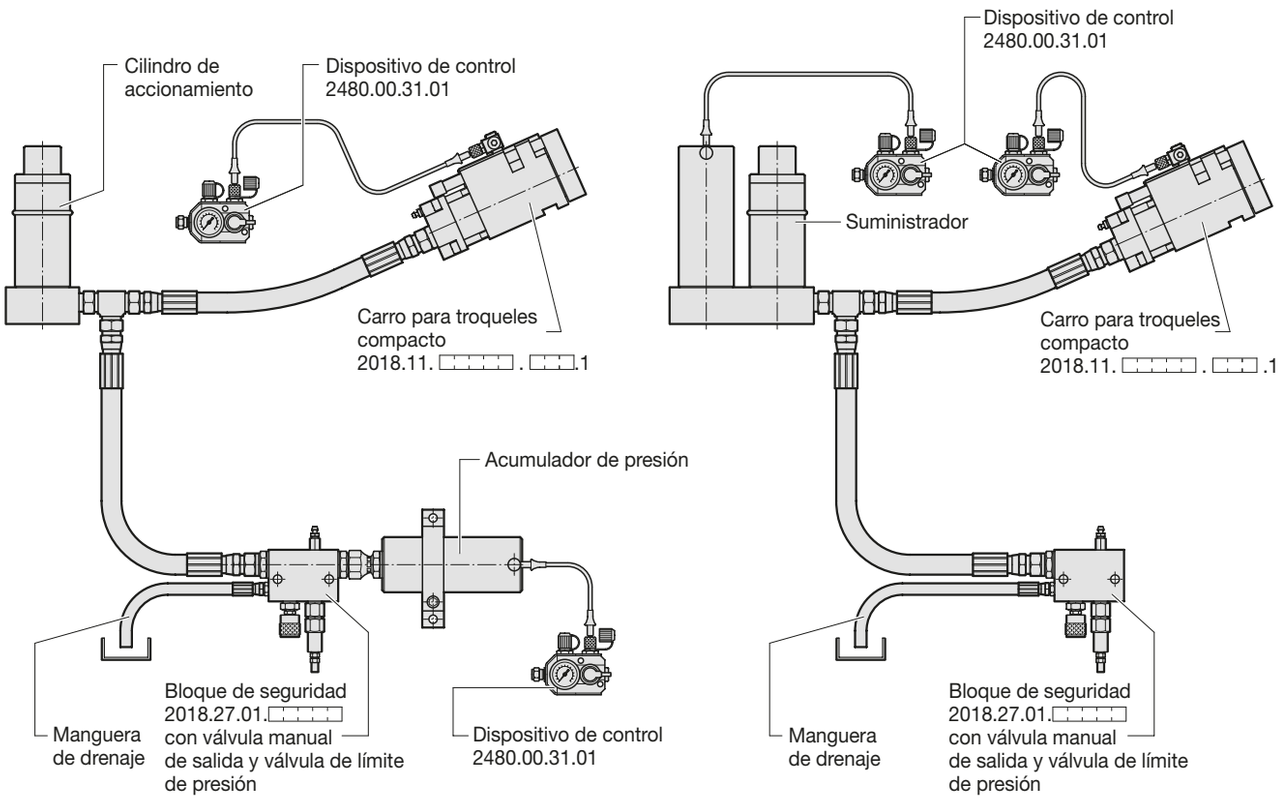

Pedir cilindro de accionamiento y el acumulador de presión junto con el código 2018.25. . !

Polígono Industrial O Rebullón s/n. 36416 - Mos - España - rodavigo@rodavigo.com

FIBRO

Sistema de Suministrar-Recibir
Placa de datos

Se recomienda colocar la placa de datos en un lugar bien visible del útil que incorpora Sistemas de Suministrar-Recibir.

FIBRO

Geber-Nehmer-System / Flex Cam / Système maître-cylindre / cylindre récepteur

Werkzeugbauer / Tool maker / Fabricant d'outillage				
Tag der Erstinstallation /Date of first installation / Jour de la première installation				
Werkzeugnummer / Tool number / Numéro d'outil				
max. Hübe / strokes / Nombre de courses / min.				
	Type	genutzter Hub (mm) / Stroke used (mm) / Course utile (mm)	Anzahl der Einheiten / Number of units / Nombre d'unités	Fülldruck (bar) / Pressure (bar) / Pression de remplissage (bars)
Gebereinheit / Primar y unit / Unité maître cylindr e				
Nehmereinheit / Secondar y unit / Unité cylindre récepteu				
	Type	Länge / Lenght / Longueur (mm)	Anzahl / Number / Nombre	
Schlauchverbindungen / Hose connections / Liaisons par tuyaux flexibles				
Achtung! Hoher Druck / **Warning!** High pressure / **Attention !** Haute pression	Vor Wartung und Arbeiten an dem Geber-Nehmer-System unbedingt Benutzerhandbuch lesen! / ALWAYS read the User Manual before working on or with this flex cam system. / Avant de procéder à l'entretien et d'effectuer des travaux sur le système maître cylindre/cylindre récepteur, lire absolument le manuel à l'usage de l'utilisateur !			

FIBRO GmbH · DE-74851 Hassmersheim · Postfach 1120 · Made in Germany · Telefon ++49(0)6266-73-0* · Telefon ++49(0)6266-73-237

Código de pedido de la
Placa de datos = 2018.00.105.210.11100

A colocar en las máquinas que incorporan Sistemas de Suministrar-Recibir.

nos reservamos el derecho de hacer modificaciones